INOX STAINLESS STEEL RoHS

STANDARDUTFÖRANDE

Sintrat AISI 316L rostfritt stål.
Montering genom fastspänning med hjälp av skruv i AISI 304 rostfritt stål, cylindriskt huvud med sexkantsurtag.
Gängat genomgående hål d3 när d1 = 30 ÷ 36.
Gängat hål d3 när d1 ≥ 42.
- **GN 7062.1-A**: med radiella gängade hål.
- **GN 7062.1-B**: med axiella gängade hål.

KÄNNETECKEN OCH ANVÄNDNING

GN 7062.1 slitsade spännringar fixeras på axeln genom att dra åt skruven ordentligt. De gängade hålen möjliggör fixeringsfästen för sensorhållare GN 7062.10 (se sidan -) på axlar.
De kan användas inte bara som stopp men även för att fixera andra komponenter, som gränslägesbrytare.
Spännskruvarna d3 kan ersättas med fastspännings kit GN 311 (se sidan -).

TEKNISKA DATA

Montering på axlar med h11 tolerans.

TILLBEHÖR

- Dämpningsbrickor GN 7062.30 (se sidan -).
- Sensorhållare GN 7062.10 (se sidan -).





GN 7062.1-A

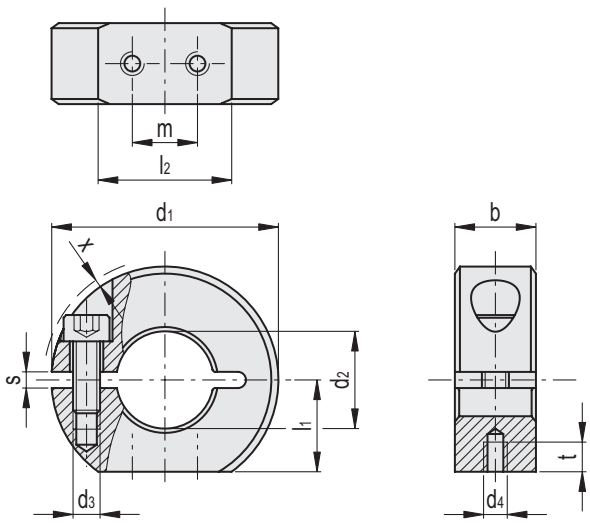

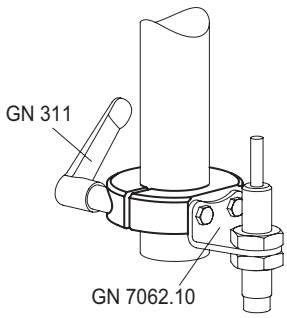

INOX STAINLESS STEEL

GN 7062.1-A

Kod	Benämning	d1	d2 H10	d3	d4	b±0.2	l1	l2	m	s	t	x*	d3 Fastspännings kit	⚖
GN.73501	GN 7062.1-30-B12-NI-A	30	12	M4	M3	11	13	15	8	2.1	4	0.7	GN 311-30-M4-12-SW	38
GN.73506	GN 7062.1-32-B14-NI-A	32	14	M4	M3	11	14	15.5	8	2.1	4	0.7	GN 311-30-M4-12-SW	42
GN.73511	GN 7062.1-36-B15-NI-A	36	15	M5	M4	13	15	19.9	10	2.1	5.5	1.4	GN 311-30-M5-13-SW	67
GN.73516	GN 7062.1-36-B16-NI-A	36	16	M5	M4	13	15	19.9	10	2.1	5.5	1.4	GN 311-30-M5-13-SW	61
GN.73521	GN 7062.1-42-B18-NI-A	42	18	M5	M4	15	17	24.7	12	3	5.5	0.6	GN 311-30-M5-15-SW	91
GN.73526	GN 7062.1-42-B20-NI-A	42	20	M5	M4	15	17	24.7	12	3	5.5	0.6	GN 311-30-M5-15-SW	91
GN.73531	GN 7062.1-48-B22-NI-A	48	22	M5	M4	15	20	26.5	12	3	5.5	-	GN 311-45-M5-16-SW	121
GN.73536	GN 7062.1-48-B25-NI-A	48	25	M5	M4	15	20	26.5	12	3	5.5	-	GN 311-45-M5-16-SW	111
GN.73541	GN 7062.1-55-B28-NI-A	55	28	M6	M5	15	22.5	31.6	18	3	7	0.5	GN 311-45-M6-18-SW	145
GN.73546	GN 7062.1-55-B30-NI-A	55	30	M6	M5	15	22.5	31.6	18	3	7	0.5	GN 311-45-M6-18-SW	140
GN.73551	GN 7062.1-60-B32-NI-A	60	32	M6	M5	15	25	33.2	18	4	7	0.4	GN 311-45-M6-19-SW	184
GN.73556	GN 7062.1-60-B35-NI-A	60	35	M6	M5	15	25	33.2	18	4	7	0.4	GN 311-45-M6-19-SW	156
GN.73561	GN 7062.1-65-B40-NI-A	65	40	M6	M5	15	27.5	34.6	18	4	7	0.5	GN 311-45-M6-20-SW	175

* Max utskjutande del av skruvhuvudet.

Alla design rättigheter förbehållna i enlighet med lagen. Ange alltid källan vid reproduktion av våra ritningar.
Ganter Norm

GN 7062.1-B

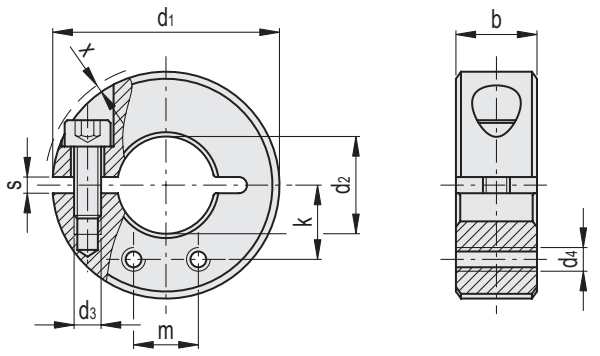

GN 7062.1-B

INOX STAINLESS STEEL

Kod	Benämning	d1	d2 H10	d3	d4	b±0.2	m	k	s	x*	d3 Fastspännings kit	⚖
GN.73502	GN 7062.1-30-B12-NI-B	30	12	M4	M3	11	8	9.7	2.1	0.7	GN 311-30-M4-12-SW	38
GN.73507	GN 7062.1-32-B14-NI-B	32	14	M4	M3	11	8	10.8	2.1	0.7	GN 311-30-M4-12-SW	42
GN.73512	GN 7062.1-36-B15-NI-B	36	15	M5	M4	13	10	11.7	2.1	1.4	GN 311-30-M5-13-SW	71
GN.73517	GN 7062.1-36-B16-NI-B	36	16	M5	M4	13	10	12	2.1	1.4	GN 311-30-M5-13-SW	63
GN.73522	GN 7062.1-42-B18-NI-B	42	18	M5	M4	15	12	13.7	3	0.6	GN 311-30-M5-15-SW	99
GN.73527	GN 7062.1-42-B20-NI-B	42	20	M5	M4	15	12	14.3	3	0.6	GN 311-30-M5-15-SW	94
GN.73532	GN 7062.1-48-B22-NI-B	48	22	M5	M4	15	12	16.4	3	-	GN 311-45-M5-16-SW	128
GN.73537	GN 7062.1-48-B25-NI-B	48	25	M5	M4	15	12	17.2	3	-	GN 311-45-M5-16-SW	116
GN.73542	GN 7062.1-55-B28-NI-B	55	28	M6	M5	15	18	18.7	3	0.5	GN 311-45-M6-18-SW	158
GN.73547	GN 7062.1-55-B30-NI-B	55	30	M6	M5	15	18	19.3	3	0.5	GN 311-45-M6-18-SW	148
GN.73552	GN 7062.1-60-B32-NI-B	60	32	M6	M5	15	18	21.2	4	0.4	GN 311-45-M6-19-SW	193
GN.73557	GN 7062.1-60-B35-NI-B	60	35	M6	M5	15	18	22	4	0.4	GN 311-45-M6-19-SW	164
GN.73562	GN 7062.1-65-B40-NI-B	65	40	M6	M5	15	18	24.7	4	0.5	GN 311-45-M6-20-SW	184

* Max utskjutande del av skruvhuvudet.

Ganter Norm®

Alla design rättigheter förbehållna i enlighet med lagen. Ange alltid källan vid reproduktion av våra ritningar.

3/2020 elesa®